

Rev. 10/2025

Система AlfaMix Basic

Технічний каталог

Суха система теплих підлог

www.alfamix.com.ua

Переваги системи AlfaMix Basic

- Система **AlfaMix Basic** значно швидше виходить на робочий режим порівняно з традиційною системою теплої підлоги зі стяжкою товщиною **65 мм**.
- Ця особливість робить систему ідеальною для **переривчастого режиму роботи** та для **точного регулювання температури**.
- Більш рівномірний і швидкий розподіл тепла порівняно з традиційними системами дає можливість **збільшити крок укладання труб**, і, відповідно, зменшити їх загальну довжину та час монтажу.
- Переваги для **теплового комфорту** в приміщенні та **зниження експлуатаційних витрат**.
- Конструкція системи дозволяє **мінімізувати загальну товщину підлогової конструкції**.
- Алюмінієвий теплопередавальний шар у верхній частині панелі та основа з XPS ефективно відбирають тепло від труби та спрямовують його вгору до підлогового покриття, **обмежуючи втрати тепла вниз і оптимізуючи тепловіддачу**.

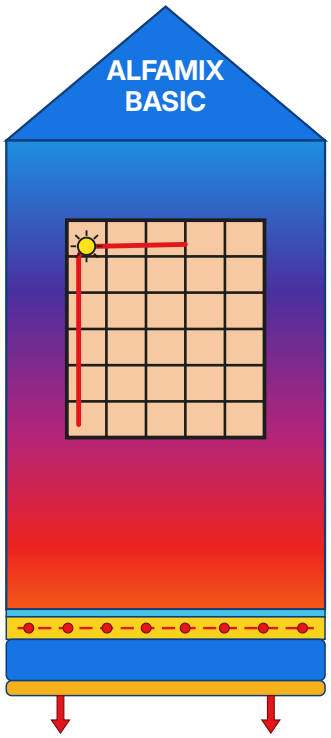



00:25

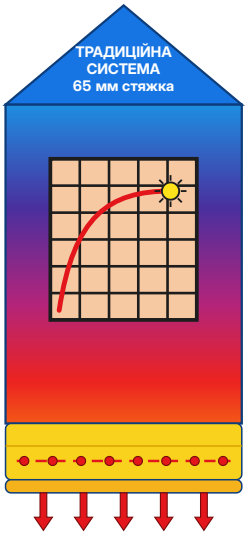



04:00

Серія продукції



Опис	Артикул	Розмір блоку [мм]	Товщина [мм]	Труба [мм]	Крок [мм]	Ціна, €
Блок «змійка» AlfaMix Basic	**45953**	1130×580	30	16	145	12,70
Блок «змійка» AlfaMix Basic	**45939**	1180×580	30	16	96	13,27
Блок «змійка» AlfaMix Basic	**46151**	1130×580	20	10	96	11,26

ОПИС

AlfaMix Basic — суха система водяної теплої підлоги, що дозволяє реалізувати готову підлогу без мокрих процесів та зі зниженою конструктивною висотою. Система сумісна з сучасними фінішними покриттями і забезпечує швидкий вихід на робочий режим.

СФЕРА ЗАСТОСУВАННЯ

Система AlfaMix Basic особливо підходить для реконструкції, модульних і каркасних будинків, дерев'яних перекриттів, квартир та офісів, де важливі мала вага конструкції, низька інерція та швидкий монтаж.

МОНТАЖ ТРУБИ

Панелі мають сформовані канали для укладання труби 16 мм або 10 мм залежно від модифікації. Алюмінієвий шар рівномірно розподіляє тепло по поверхні та покращує тепловіддачу.

ПЕРЕВАГИ СИСТЕМИ

- \+ без стяжки
- \+ швидкий монтаж і готовність до укладання труби
- \+ низька інерція системи
- \+ мінімальна вага конструкції
- \+ сумісність з плиткою, кварц-вінілом, ламінатом і паркетом
- \+ більше **100 000 м²** змонтовано по Україні

ЗАСТЕРЕЖЕННЯ

Перед монтажем основа повинна бути рівною, сухою та стабільною. Укладання труб і фінішного покриття виконувати згідно з інструкцією AlfaMix. Перед закриттям системи обов'язково провести опресування контуру.

** Детальна технологія монтажу наведена в інструкції AlfaMix Basic.*

Характеристики розмірів

Міжосьова відстань каналів у панелі XPS для укладання труби	Крок 145 мм (арт. 45953) Крок 96 мм (арт. 45939, 46151)
Розміри панелі AlfaMix	1130×580 мм (арт. 45953, 46151) 1180×580 мм (арт. 45939)
Товщина ізоляційної панелі XPS	20 / 30 мм
Діаметр труби, що застосовується	Ø зовнішній 16 мм Ø зовнішній 10 мм

ОСНОВНІ РОЗМІРИ

Панель AlfaMix Basic, арт. 45953
1130×580×30 мм
труба 16 мм, крок 145 мм

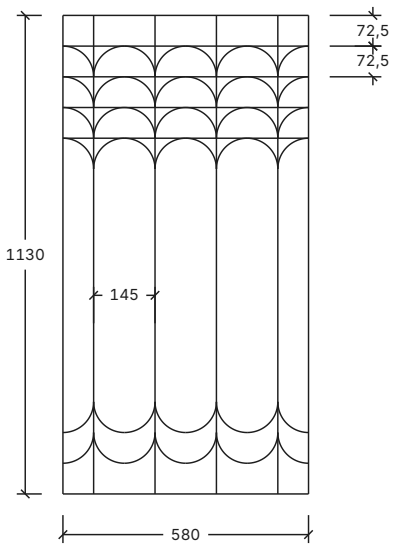

Панель AlfaMix Basic, арт. 45939
1180×580×30 мм
труба 16 мм, крок 96 мм

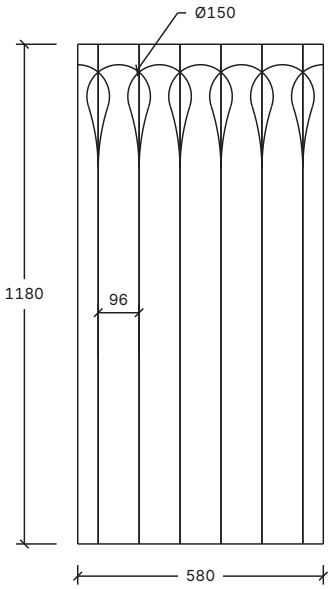

Панель AlfaMix Basic, арт. 46151
1130×580×20 мм
труба 10 мм, крок 96 мм

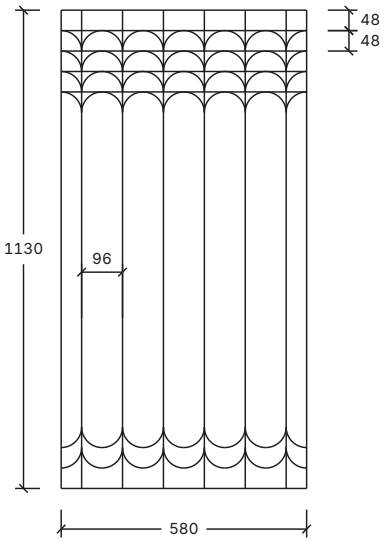

КОНСТРУКТИВНІ ХАРАКТЕРИСТИКИ

Панелі з XPS 300 призначені для реалізації системи водяної теплої підлоги AlfaMix. Верхній теплопередавальний шар рівномірно розподіляє тепло, а сформовані канали забезпечують швидке та зручне укладання труби.

ТЕХНІЧНІ ХАРАКТЕРИСТИКИ ІЗОЛЯЦІЙНОЇ ПАНЕЛІ (XPS 300)

Класифікація XPS (згідно EN 13164)	XPS 300	
Декларована теплопровідність	λ_D = 0,033	Вт/(м·К)
Декларований термічний опір	R = 0,606 (товщ. 20 мм) R = 0,909 (товщ. 30 мм)	м²·К/Вт
Міцність на стиск при 10% деформації	$\sigma_{10} \geq 300$	кПа
Реакція на вогонь	Євроклас «E»	

Теплова потужність системи променистого опалення AlfaMix Basic

КЕРАМІЧНЕ ПОКРИТТЯ 12,5 ММ

значення згідно з EN 1264

ПИТОМА ТЕПЛОВА ВІДДАЧА ТА ТЕМПЕРАТУРА ПОВЕРХНІ (**)

T подачі [°C]	Delta T [K]	Крок труб (міжосьова відстань)			
		96 мм		145 мм	
		q [Вт/м²]	$\theta_{f,m}$ [°C]	q [Вт/м²]	$\theta_{f,m}$ [°C]
33	5	66	26,3	51	24,8
	6	62	25,9	48	24,6
	7	58	25,6	44	24,3
	8	54	25,3	41	24,1
34	5	73	26,9	56	25,3
	6	69	26,6	53	25,0
	7	65	26,3	50	24,8
	8	61	25,9	47	24,6
35	5	80	27,5	62	25,8
	6	76	27,2	59	25,5
	7	72	26,9	55	25,3
	8	68	26,6	52	25,0
36	5	87	28,1	67	26,3
	6	83	27,8	64	26,0
	7	79	27,5	61	25,8
	8	75	27,2	58	25,5
37	5	93	28,7	72	26,8
	6	90	28,4	69	26,5
	7	86	28,1	66	26,3
	8	82	27,8	63	26,0
38	5	100	29,3	78	27,3
	6	96	29,0	75	27,0
	7	92	28,7	72	26,8
	8	88	28,4	69	26,5
39 *	5	107	30,0	83	27,7
	6	103	29,6	80	27,5
	7	99	29,3	77	27,3
	8	95	29,0	74	27,0
40	5	113	30,6	88	28,2
	6	110	30,3	85	28,0
	7	106	30,0	82	27,7
	8	102	29,6	79	27,5
41	5	120	31,2	94	28,7
	6	116	30,9	91	28,5
	7	113	30,6	88	28,2
	8	109	30,3	85	28,0
42	5	127	31,8	99	29,2
	6	123	31,5	96	29,0
	7	119	31,2	93	28,7
	8	116	30,9	90	28,5

* Граничне максимальне значення T подачі, рекомендоване.

** Значення отримані при умовах роботи системи, наведених вище. $\theta_{f,m}$ — середня температура поверхні підлоги; q — питома теплова віддача підлоги.

УМОВИ РОБОТИ СИСТЕМИ

Тепловий опір покриття підлоги (кераміка 12,5 мм)	$R_{\lambda,B}$	0,01 м²·К/Вт
Теплопровідність труби (значення для поліетиленової труби)	λ_t	0,41 Вт/(м·К)
Зовнішній діаметр труби	D_e	16,0 мм
Товщина стінки труби	s_r	2,0 мм
Температура приміщення	θ_i	20,0 °C

КРИВІ ТЕПЛОВОЇ ПОТУЖНОСТІ СИСТЕМИ

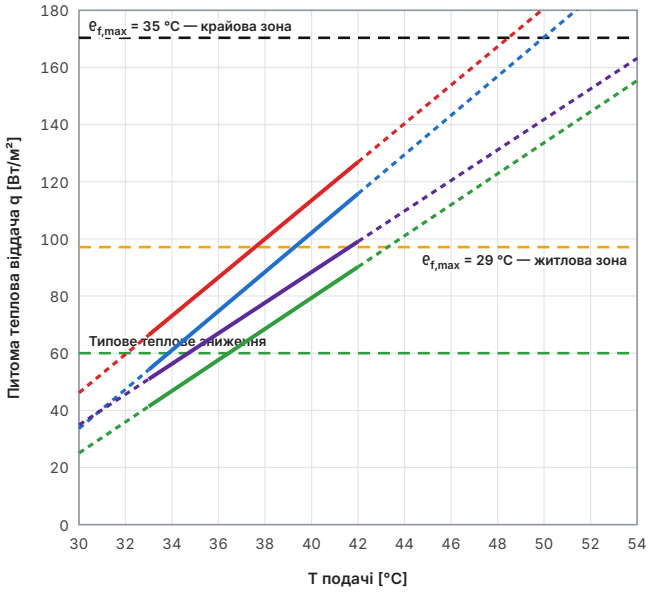

Крок 96 — ΔT = 8 K

Крок 96 — ΔT = 5 K

Крок 145 — ΔT = 8 K

Крок 145 — ΔT = 5 K

пунктир — продовження за межі таблиці (33–42 °C)

Теплова потужність системи променистого опалення AlfaMix Basic

ЛАМІНАТ 8 ММ

значення згідно з EN 1264

ПИТОМА ТЕПЛОВА ВІДДАЧА ТА ТЕМПЕРАТУРА ПОВЕРХНІ (**)

T подачі [°C]	Delta T [K]	Крок труб (міжосьова відстань)			
		96 мм		145 мм	
		q [Вт/м²]	$\theta_{f,m}$ [°C]	q [Вт/м²]	$\theta_{f,m}$ [°C]
33	5	47	24,5	37	23,5
	6	45	24,2	35	23,3
	7	42	24,0	32	23,1
	8	38	23,8	30	22,9
34	5	52	25,0	40	23,9
	6	50	24,7	39	23,6
	7	47	24,5	36	23,5
	8	44	24,2	34	23,3
35	5	57	25,4	45	24,2
	6	54	25,1	43	24,0
	7	51	25,0	40	23,9
	8	49	24,7	38	23,6
36	5	62	25,8	49	24,6
	6	60	25,6	46	24,3
	7	57	25,4	44	24,2
	8	54	25,1	42	24,0
37	5	67	26,3	53	24,9
	6	64	26,0	50	24,7
	7	62	25,8	48	24,6
	8	59	25,6	46	24,3
38	5	72	26,7	57	25,3
	6	69	26,4	54	25,1
	7	66	26,3	52	24,9
	8	63	26,0	50	24,7
39 *	5	76	27,2	60	25,6
	6	74	26,9	58	25,4
	7	71	26,7	56	25,3
	8	68	26,4	54	25,1
40	5	81	27,6	64	26,0
	6	79	27,4	62	25,8
	7	76	27,2	60	25,6
	8	73	26,9	57	25,4
41	5	86	28,0	68	26,4
	6	83	27,8	66	26,2
	7	81	27,6	64	26,0
42	5	91	28,5	72	26,7
	6	89	28,3	70	26,6
	7	86	28,0	68	26,4
	8	83	27,8	66	26,2

* Граничне максимальне значення T подачі, рекомендоване.
** Значення отримані при умовах роботи системи, наведених вище.
$\theta_{f,m}$ — середня температура поверхні підлоги; q — питома теплова віддача підлоги.

УМОВИ РОБОТИ СИСТЕМИ

Тепловий опір покриття підлоги (ламінат 8 мм)	$R_{\lambda,B}$	0,06 м²·К/Вт
Теплопровідність труби (значення для поліетиленової труби)	λ_t	0,41 Вт/(м·К)
Зовнішній діаметр труби	D_e	16,0 мм
Товщина стінки труби	s_r	2,0 мм
Температура приміщення	θ_i	20,0 °C

КРИВІ ТЕПЛОВОЇ ПОТУЖНОСТІ СИСТЕМИ

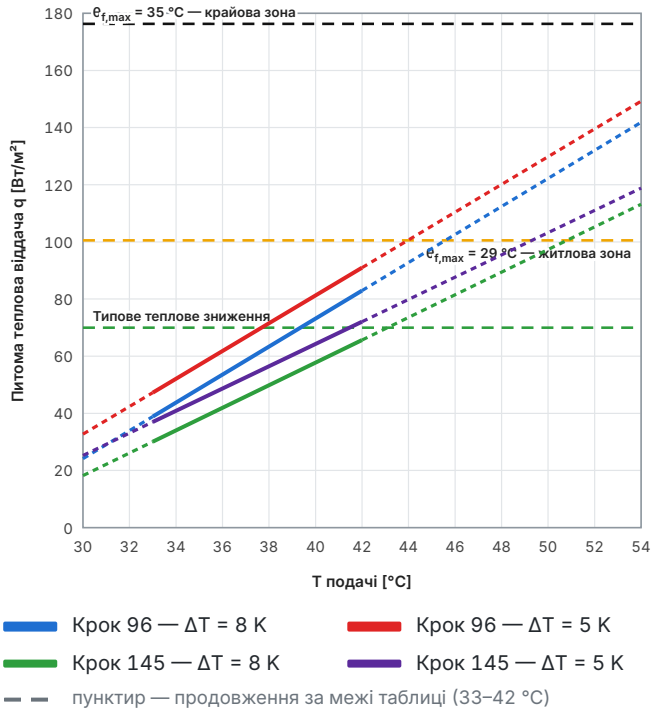

Крок 96 — ΔT = 8 K
Крок 96 — ΔT = 5 K
Крок 145 — ΔT = 8 K
Крок 145 — ΔT = 5 K
пунктир — продовження за межі таблиці (33–42 °C)

Теплова потужність системи променистого опалення AlfaMix Basic

ПАРКЕТ ПЛАВАЮЧИЙ 15 ММ

значення згідно з EN 1264

ПИТОМА ТЕПЛОВА ВІДДАЧА ТА ТЕМПЕРАТУРА ПОВЕРХНІ (**)

T подачі [°C]	Delta T [K]	Крок труб (міжосьова відстань)			
		96 мм		145 мм	
		q [Вт/м²]	$\theta_{f,m}$ [°C]	q [Вт/м²]	$\theta_{f,m}$ [°C]
33	5	32	23,1	26	22,4
	6	31	22,9	24	22,3
	7	29	22,7	22	22,2
	8	26	22,6	21	22,0
34	5	36	23,4	28	22,7
	6	34	23,2	27	22,5
	7	32	23,1	25	22,4
	8	30	22,9	23	22,3
35	5	39	23,7	31	22,9
	6	37	23,5	30	22,8
	7	35	23,4	28	22,7
	8	33	23,2	26	22,5
36	5	42	24,0	34	23,2
	6	41	23,8	32	23,0
	7	39	23,7	31	22,9
	8	37	23,5	29	22,8
37	5	46	24,3	37	23,4
	6	44	24,1	35	23,3
	7	42	24,0	34	23,2
	8	40	23,8	32	23,0
38	5	49	24,6	40	23,7
	6	47	24,4	38	23,6
	7	45	24,3	36	23,4
	8	43	24,1	35	23,3
39 *	5	52	24,9	42	23,9
	6	51	24,7	41	23,8
	7	49	24,6	39	23,7
	8	47	24,4	38	23,6
40	5	56	25,2	45	24,2
	6	54	25,0	44	24,1
	7	52	24,9	42	23,9
	8	50	24,7	40	23,8
41	5	59	25,5	48	24,5
	6	57	25,3	46	24,3
	7	55	25,2	45	24,2
	8	54	25,0	43	24,1
42	6	62	25,8	51	24,7
	7	61	25,7	49	24,6
	8	57	25,3	46	24,3

* Граничне максимальне значення T подачі, рекомендоване.
** Значення отримані при умовах роботи системи, наведених вище.
$\theta_{f,m}$ — середня температура поверхні підлоги; q — питома теплова віддача підлоги.

УМОВИ РОБОТИ СИСТЕМИ

Тепловий опір покриття підлоги (паркет плаваючий 15 мм)	$R_{\lambda,B}$	0,10 м²·К/Вт
Теплопровідність труби (значення для поліетиленової труби)	λ_t	0,41 Вт/(м·К)
Зовнішній діаметр труби	D_e	16,0 мм
Товщина стінки труби	s_r	2,0 мм
Температура приміщення	θ_i	20,0 °C

КРИВІ ТЕПЛОВОЇ ПОТУЖНОСТІ СИСТЕМИ

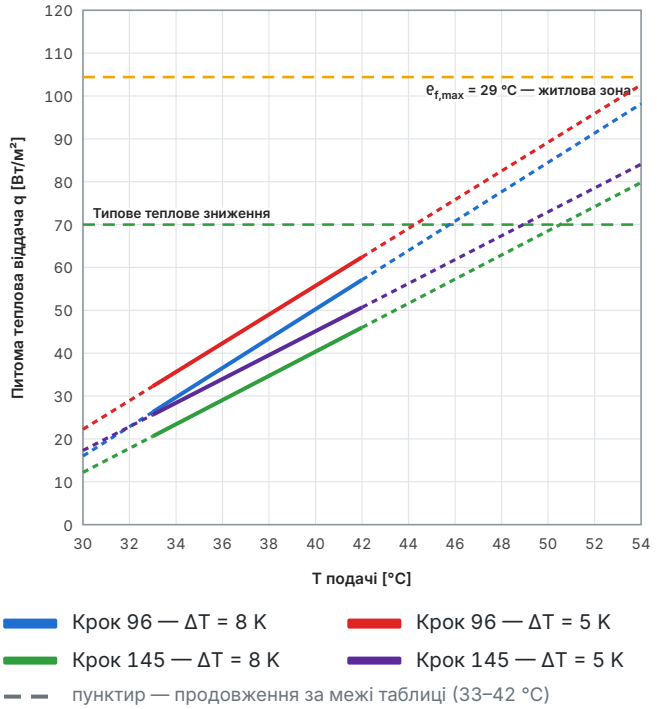

Крок 96 — ΔT = 8 K
Крок 96 — ΔT = 5 K
Крок 145 — ΔT = 8 K
Крок 145 — ΔT = 5 K
пунктир — продовження за межі таблиці (33–42 °C)

Потенціал охолодження системи променистого опалення AlfaMix Basic

КЕРАМІЧНЕ ПОКРИТТЯ 12,5 ММ

значення згідно з EN 1264

ПИТОМА ХОЛОДОВІДДАЧА ТА ТЕМПЕРАТУРА ПОВЕРХНІ (**)

T подачі [°C]	Delta T [K]	Крок труб (міжосьова відстань)			
		96 мм		145 мм	
		q [Вт/м²]	$\theta_{f,m}$ [°C]	q [Вт/м²]	$\theta_{f,m}$ [°C]
13	3	53,90	17,66	47,08	18,73
14	3	49,09	18,40	42,85	19,37
15 *	3	44,30	19,13	38,64	20,01
16	3	39,52	19,86	34,43	20,65
17	3	34,72	20,59	30,21	21,30
18	3	29,90	21,32	25,98	21,93
19	3	25,11	22,05	21,77	22,58
20	3	20,32	22,78	17,55	23,22

* Граничне мінімальне значення T подачі, рекомендоване.
** Значення отримані при умовах роботи системи, наведених вище.
$\theta_{f,m}$ — середня температура поверхні підлоги; q — питома холодовіддача підлоги.

УМОВИ РОБОТИ СИСТЕМИ

Тепловий опір покриття підлоги (кераміка 12,5 мм)	$R_{\lambda,B}$	**0,01 м²·К/Вт**
Теплопровідність труби (значення для поліетиленової труби)	λ_t	**0,41 Вт/(м·К)**
Зовнішній діаметр труби	D_e	**16,0 мм**
Товщина стінки труби	s_r	**2,0 мм**
Температура приміщення	θ_i	**26,0 °C**
Відносна вологість повітря	H_r	**65 %**
Delta T (подача – зворотка)	ΔT	**3 K**

КРИВІ ОХОЛОДЖЕННЯ СИСТЕМИ

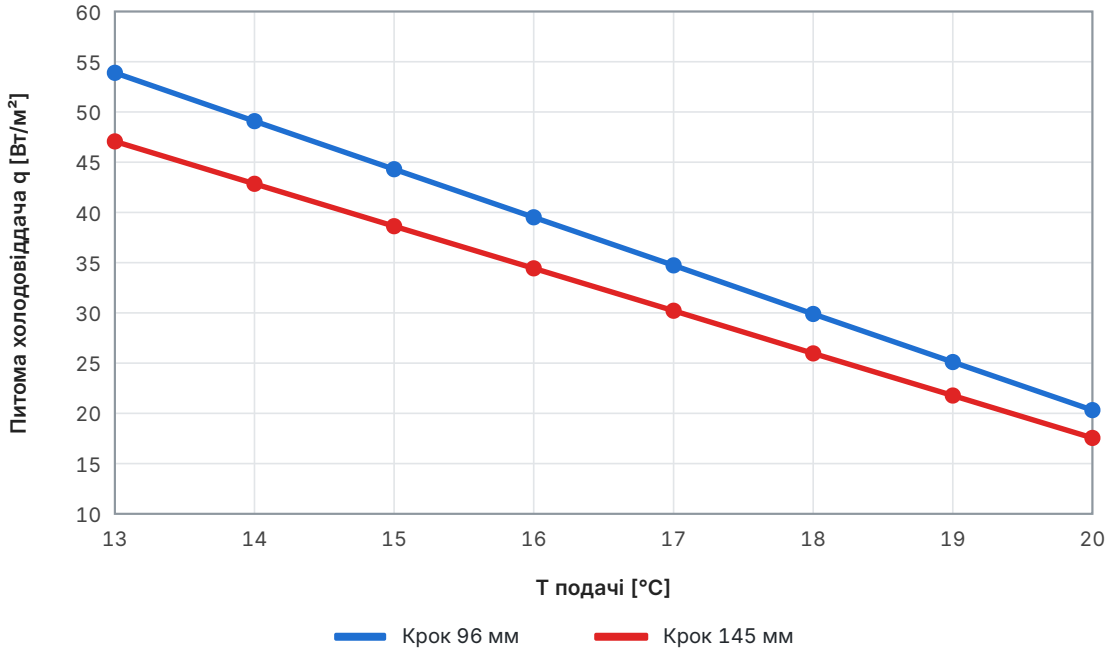

Теплова потужність системи променистого опалення AlfaMix Basic

НАСТІННА СИСТЕМА, ГІПСОКАРТОН 12,5 ММ

значення згідно з EN 1264

ПИТОМА ТЕПЛОВА ВІДДАЧА ТА ТЕМПЕРАТУРА ПОВЕРХНІ (**)

T подачі [°C]	Delta T [K]	Крок труб (міжосьова відстань)			
		96 мм		145 мм	
		q [Вт/м²]	$\theta_{f,m}$ [°C]	q [Вт/м²]	$\theta_{f,m}$ [°C]
33	5	41	25,4	35	24,2
	6	40	25,1	33	24,0
	7	37	24,8	30	23,8
	8	34	24,6	28	23,6
34	5	46	25,9	38	24,7
	6	44	25,6	36	24,5
	7	42	25,4	34	24,3
	8	39	25,1	32	24,1
35	5	52	26,4	42	25,1
	6	49	26,2	40	24,9
	7	46	25,9	38	24,7
	8	44	25,6	36	24,5
36	5	56	27,0	45	25,6
	6	54	26,7	43	25,3
	7	51	26,4	41	25,1
	8	49	26,2	39	24,9
37	5	61	27,6	49	26,0
	6	58	27,3	47	25,8
	7	56	27,0	45	25,6
	8	53	26,7	43	25,4
38	5	66	28,1	53	26,5
	6	63	27,8	51	26,3
	7	61	27,6	49	26,1
	8	58	27,3	47	25,9
39	5	70	28,7	56	26,9
	6	68	28,4	54	26,7
	7	65	28,1	52	26,5
	8	63	27,8	50	26,3
40	5	75	29,2	60	27,4
	6	72	28,9	58	27,2
	7	70	28,7	56	27,0
	8	67	28,4	54	26,8
41	5	80	29,8	64	27,8
	6	77	29,5	62	27,6
	7	75	29,2	60	27,4
	8	72	28,9	58	27,2
42	5	84	30,3	67	28,3
	6	82	30,1	65	28,1
	7	79	29,8	63	27,8
	8	77	29,5	61	27,6

** Значення отримані при дотриманні умов роботи системи, наведених вище.
$\theta_{f,m}$ — середня температура поверхні стіни; q — питома теплова віддача стіни.

УМОВИ РОБОТИ СИСТЕМИ

Тепловий опір стіни (гіпсокартон 12,5 мм)	$R_{\lambda,B}$	0,04 м²·К/Вт
Теплопровідність труби (значення для поліетиленової труби)	λ_t	0,41 Вт/(м·К)
Зовнішній діаметр труби	D_e	16,0 мм
Товщина стінки труби	s_r	2,0 мм
Температура приміщення	θ_i	20,0 °C

КРИВІ ТЕПЛОВОЇ ПОТУЖНОСТІ СИСТЕМИ

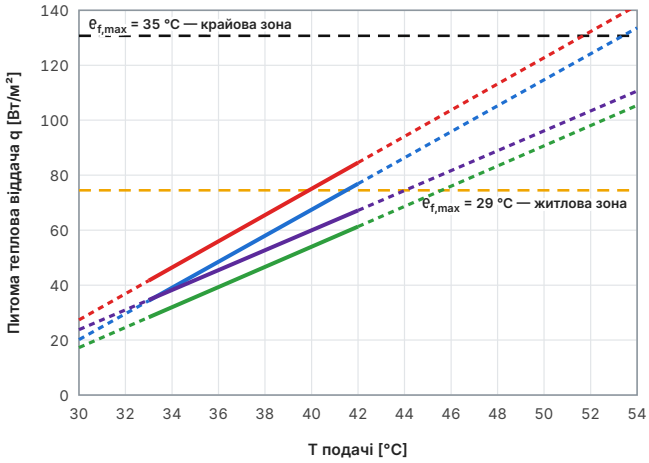

Крок 96 — ΔT = 8 K
Крок 96 — ΔT = 5 K
Крок 145 — ΔT = 8 K
Крок 145 — ΔT = 5 K
пунктир — продовження за межі таблиці (33–42 °C)

ТЕРМОГРАФІЯ: ПАНЕЛЬ ALFAMIX І РАДІАТОР

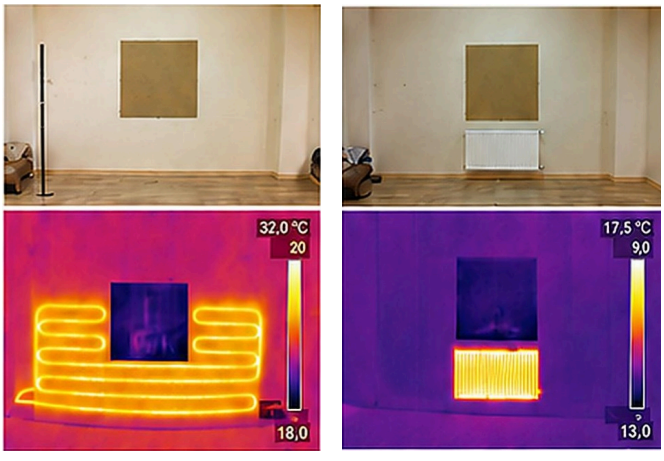

Панель AlfaMix | Радіаторне опалення

Технічна специфікація

СИСТЕМА ALFAMIX BASIC

Суха система теплої підлоги **AlfaMix Basic** — це легка безбетонна система променистого опалення на основі теплоізоляційної плити з екструдованого полістиролу, покритої алюмінієвим теплопередавальним шаром. Система призначена для монтажу під ламінат, паркетну дошку, а також під керамічну плитку за відповідною технологією монтажу. Конструкція забезпечує малу монтажну висоту, низьку теплову інерцію та рівномірний розподіл тепла по поверхні підлоги. Профільовані канали формують посадочні місця для труб Ø16×2,0 мм або Ø10×1,3 мм залежно від моделі.

Основа системи	XPS / екструдований полістирол
Теплопередавальний шар	алюмінієве покриття
Застосування	сухі системи опалення підлоги
Монтаж на основі	бетон, дерево, OSB, фанера, ГВЛ
Фінішні покриття	ламінат, паркетна дошка, керамічна плитка, кварц-вініл
Швидкість розігріву системи	близько 20–25 хвилин
Допустиме експлуатаційне навантаження	до 200 кг/м²

ДОСТУПНІ У ТАКИХ ВЕРСІЯХ

СЕРІЯ 30 ММ · МОДЕЛЬ 1

1130×580 мм

0,655 м² корисної площі
арт. 45953
Труба 16 мм — крок 145 мм

СЕРІЯ 30 ММ · МОДЕЛЬ 2

1180×580 мм

0,684 м² корисної площі
арт. 45939
Труба 16 мм — крок 96 мм

СЕРІЯ 20 ММ · МОДЕЛЬ 3

1130×580 мм

0,655 м² корисної площі
арт. 46151
Труба 10 мм — крок 96 мм

Технічні характеристики та сфери застосування слід перевіряти відповідно до чинної інструкції з монтажу AlfaMix.

AlfaMix залишає за собою право вносити зміни до продукції та технічних даних без попереднього повідомлення. Інформація, наведена в цьому документі, має інформаційний характер і не звільняє користувача від обов'язку дотримуватися чинних норм, проектної документації та правил належного монтажу.

AlfaMix Україна

Технічна консультація	+38 063 754 75 44
Замовлення	+38 093 186 53 01 · +38 063 255 68 13 · +38 093 186 97 07
Сайт	www.alfamix.com.ua
Telegram	t.me/alfamix_ua
Instagram	@alfamix_ukraine
YouTube	youtube.com/@alfamix_ukraine